ΤΟΙΧΕΙΟ Δ'Ε & ΕΖ

ΤΟΙΧΕΙΟ εσωτερικό αβγδεζηθικλ & ιμ & τοιχείο γηπέδων

ΣΥΜΠΕΡΙΦΟΡΑΣ	ΕΠΙΤΑΧΥΝΣΗΣ	ΚΛΙΣΗ ΕΠΙΧΥΣΗΣ	ΤΑΣΗ ΕΔΑΦΟΥΣ	ΥΨΟΣ ΤΟΙΧΟΥ	ΟΝΟΜΑ ΤΟΙΧΟΥ
qw=2.00	0.24g	i=0.0°	100 kPa	H=1.25 m	Τ.ΙΚΛΜΝ

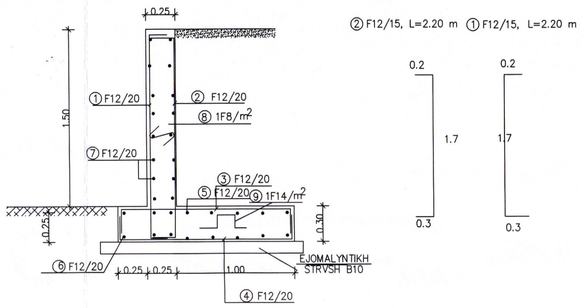

② F12/15, L=2.20 m ① F12/15, L=2.20 m

③ F12/15, L=1.80 m

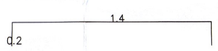

⑧ 2F8/m², L=0.33m

④ F12/15, L=1.80 m

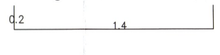

⑨ 1F14/m², L=0.86m

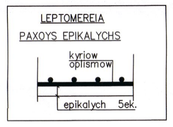

A/A	ΑΝΑΠΤΥΓΜΑΤΑ ΟΠΛΙΣΜΟΥ: ΣΧΗΜΑ ΡΑΒΔΟΥ	ΟΠΛΙΣΜΟΣ	ΑΡΙΘΜΟΣ ΤΕΜΑΧ.	ΜΗΚΟΣ ΤΕΜΑΧ.	ΟΛΙΚΟ ΜΗΚΟΣ	ΒΑΡΟΣ ΑΝΑ m	ΟΛΙΚΟ ΒΑΡΟΣ
①	1.7	F12/20	5	2.2	11	0.888	9.77
②	1.15	F12/20	5	2.2	11	0.888	9.77
③	1.4	F12/20	5	1.8	9	0.888	7.99
④	1.4	F12/20	5	1.8	9	0.888	7.99
⑤	1.00 (ΔΙΑΝΟΜΗ)	F12/20	6	1.00	6	0.888	5.33
⑥	1.00 (ΔΙΑΝΟΜΗ)	F12/20	6	1.00	6	0.888	5.33
⑦	1.00 (ΔΙΑΝΟΜΗ)	F12/20	10	1.00	10	0.888	8.88
⑧	1.00 (ΔΙΑΝΟΜΗ)	F12/20	10	1.00	10	0.888	8.88
⑨	0.13	2F8/m²	2.00	0.33	0.66	0.395	0.26
⑩	0.18 0.3 0.15 0.18 0.15	1F14/m²	1.00	0.96	0.96	1.208	1.16
ΣΥΝΟΛΙΚΟ ΒΑΡΟΣ ΟΠΛΙΣΜΟΥ ΑΝΑ ΜΕΤΡΟ ΜΗΚΟΥΣ					(kg/m)		73.35

ΜΗΚΟΣ ΤΟΙΧΕΙΟΥ Δ'Ε : 15,50μ

ΜΗΚΟΣ ΤΟΙΧΕΙΟΥ ΕΖ: 15,0μ

ΕΜΒΑΔΟΝ επιφ.C16/20: 0,83μ2

ΕΜΒΑΔΟΝ επιφ.C12/15: 0,18μ2

ΕΜΒΑΔΟΝ ΞΥΛΟΤΥΠΩΝ : 3,60μ2 ανά μμ .

ΤΟΙΧΕΙΟ ΖΗ & ΙΚΛΜΝ & κμ

ΣΥΜΠΕΡΙΦΟΡΑΣ	ΕΠΙΤΑΧΥΝΣΗΣ	ΚΛΙΣΗ ΕΠΙΧΥΣΗΣ	ΤΑΣΗ ΕΔΑΦΟΥΣ	ΥΨΟΣ ΤΟΙΧΟΥ	ΟΝΟΜΑ ΤΟΙΧΟΥ
qw=2.00	0.24g	i=0.0°	100 kPa	H=1.25 m	Τ.ΙΚΛΜΝ

② F12/15, L=1.45 m ① F12/15, L=2.15 m

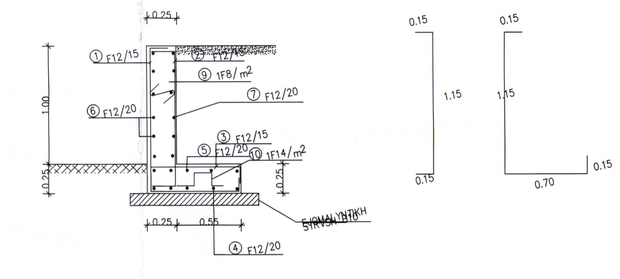

③ F12/15, L=1.00 m

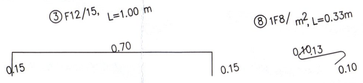

⑧ 1F8/ m², L=0.33m

⑨ 1F14/ m², L=0.86m

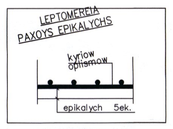

A/A	ΑΝΑΠΤΥΓΜΑΤΑ ΟΠΛΙΣΜΟΥ: ΣΧΗΜΑ ΡΑΒΔΟΥ	ΟΠΛΙΣΜΟΣ	ΑΡΙΘΜΟΣ ΤΕΜΑΧ.	ΜΗΚΟΣ ΤΕΜΑΧ.	ΟΛΙΚΟ ΜΗΚΟΣ	ΒΑΡΟΣ ΑΝΑ m	ΟΛΙΚΟ ΒΑΡΟΣ
①	1.15 1.15 0.15 0.70	F12/15	7.00	2.15	15.05	0.888	13.36
②	1.15 0.15 0.15	F12/15	7.00	1.45	10.15	0.888	9.01
③	0.70 0.15 0.15	F12/20	7.00	1.00	7	0.888	6.22
④	1.00 (ΔΙΑΝΟΜΗ)	F12/20	5	1.00	5	0.888	4.44
⑤	1.00 (ΔΙΑΝΟΜΗ)	F12/20	5	1.00	5	0.888	6.22
⑥	1.00 (ΔΙΑΝΟΜΗ)	F12/20	6	1.00	6	0.888	5.33
⑦	1.00 (ΔΙΑΝΟΜΗ)	F12/20	6	1.00	6	0.888	5.33
⑧	0.13 0.10	1F8/ m²	1.00	0.33	0.33	0.395	0.13
⑨	0.13 0.3 0.13 0.15 0.15	1F14/ m²	1.00	0.86	0.86	1.208	1.039
ΣΥΝΟΛΙΚΟ ΒΑΡΟΣ ΟΠΛΙΣΜΟΥ ΑΝΑ ΜΕΤΡΟ ΜΗΚΟΥΣ					(kg/m)		51.08

ΜΗΚΟΣ ΤΟΙΧΕΙΟΥ ΖΗ : 19,0μ

ΜΗΚΟΣ ΤΟΙΧΕΙΟΥ ΙΚΛΜΝ: 122,0μ

ΕΜΒΑΔΟΝ επιφ.C16/20: 0,45μ2

ΕΜΒΑΔΟΝ επιφ.C12/15: 0,11μ2

ΕΜΒΑΔΟΝ ΞΥΛΟΤΥΠΩΝ : 2,50μ2 ανά μμ .

ΤΟΙΧΕΙΟ ΗΘ & στηθαίο διαδρόμου

ΣΥΜΠΕΡΙΦΟΡΑΣ	ΕΠΙΤΑΧΥΝΣΗΣ	ΚΛΙΣΗ ΕΠΙΧΥΣΗΣ	ΤΑΣΗ ΕΔΑΦΟΥΣ	ΥΨΟΣ ΤΟΙΧΟΥ	ΟΝΟΜΑ ΤΟΙΧΟΥ
qw=2.00	0.24g	i=0.0°	100 kPa	H=0.75 m	Τ. ΖΗ– ΗΘ

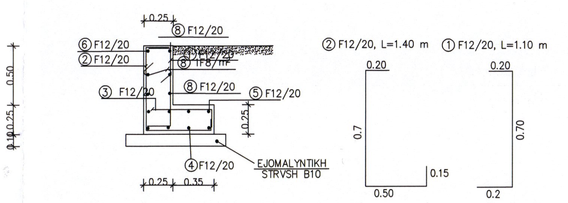

② F12/20, L=1.40 m ① F12/20, L=1.10 m

③ F12/20, L=0.8 m

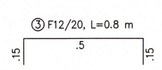

⑩ 1F8/m², L=0.35 m

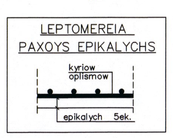

A/A	ΑΝΑΠΤΥΓΜΑΤΑ ΟΠΛΙΣΜΟΥ: ΣΧΗΜΑ ΡΑΒΔΟΥ	ΟΠΛΙΣΜΟΣ	ΑΡΙΘΜΟΣ ΤΕΜΑΧ.	ΜΗΚΟΣ ΤΕΜΑΧ.	ΟΛΙΚΟ ΜΗΚΟΣ	ΒΑΡΟΣ ΑΝΑ m	ΟΛΙΚΟ ΒΑΡΟΣ
①	0.2 0.7 0.20	F12/20	5.00	1.1	5.5	0.888	4.88
②	0.5 0.15 0.70 0.20	F12/20	5.00	1.55	7.75	0.888	6.88
③	0.15 0.5 0.15	F12/20	5.00	0.8	4.00	0.888	3.55
④	1.00 (ΔΙΑΝΟΜΗ)	F12/20	3	1.00	3.00	0.888	2.66
⑤	1.00 (ΔΙΑΝΟΜΗ)	F12/20	3	1.00	3.00	0.888	2.66
⑥	1.00 (ΔΙΑΝΟΜΗ)	F12/20	4	1.00	4.00	0.888	3.55
⑦	1.00 (ΔΙΑΝΟΜΗ)	F12/20	4	1.00	4.00	0.888	3.55
⑧	0.10 0.15 0.10	1F8/m²	1	0.35	0.35	0.395	0.14
ΣΥΝΟΛΙΚΟ ΒΑΡΟΣ ΟΠΛΙΣΜΟΥ ΑΝΑ ΜΕΤΡΟ ΜΗΚΟΥΣ					(kg/m)		27.87

ΜΗΚΟΣ ΤΟΙΧΕΙΟΥ ΗΘ: 17,0μ

ΕΜΒΑΔΟΝ επιφ.C16/20: 0,28μ2

ΕΜΒΑΔΟΝ επιφ.C12/15: 0,09μ2

ΕΜΒΑΔΟΝ ΞΥΛΟΤΥΠΩΝ : 1,50μ2 ανά μμ .

ΤΟΙΧΕΙΟ ΝΞ (ως Μ.Υ. 1,10Μ) & στηθαίο κμ

ΣΥΝΤΕΛΕΣΤΗΣ ΣΥΜΠΕΡΙΦΟΡΑΣ	ΣΥΝΤΕΛΕΣΤΗΣ ΕΠΙΤΑΧΥΝΣΗΣ	ΚΛΙΣΗ ΕΠΙΧΥΣΗΣ	ΤΑΣΗ ΕΔΑΦΟΥΣ	ΥΨΟΣ ΤΟΙΧΟΥ	ΟΝΟΜΑ ΤΟΙΧΟΥ
qw=2.00	0.24g	i=0.0°	100 kPa	H=1.60 m	Τ.ΙΚΛΜΝ

② F12/20, L=2.20 m ① F12/20, L=2.25 m

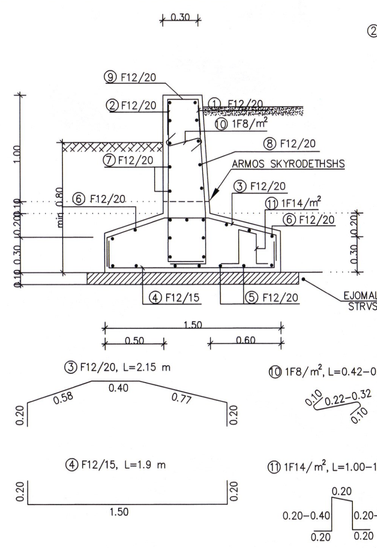

③ F12/20, L=2.15 m

⑩ 1F8/m², L=0.42–0.52 m

④ F12/15, L=1.9 m

⑪ 1F14/m², L=1.00–1.40 m

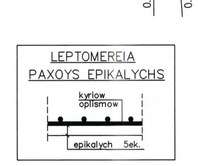

⑨ F12/20, L=0.85 m

A/A	ΑΝΑΠΤΥΓΜΑΤΑ ΟΠΛΙΣΜΟΥ: ΣΧΗΜΑ ΡΑΒΔΟΥ	ΟΠΛΙΣΜΟΣ	ΑΡΙΘΜΟΣ ΤΕΜΑΧ.	ΜΗΚΟΣ ΤΕΜΑΧ.	ΟΛΙΚΟ ΜΗΚΟΣ	ΒΑΡΟΣ ΑΝΑ m	ΟΛΙΚΟ ΒΑΡΟΣ
①	0.90 0.45 0.90	F12/20	5.00	1.65	8.25	0.888	7.33
②	1.40	F12/20	5.00	1.7	8.5	0.888	7.55
③	0.40 0.58 0.77 0.20	F12/15	6.67	1.90	12.67	0.888	11.25
④	1.5	F12/20	7	1.00	7	0.888	6.22
⑤	1.00 (ΔΙΑΝΟΜΗ)	F12/20	7	1.00	7	0.888	6.22
⑥	1.00 (ΔΙΑΝΟΜΗ)	F12/20	9.50	1.00	9.50	0.888	8.44
⑦	1.00 (ΔΙΑΝΟΜΗ)	F12/20	9.50	1.00	9.50	0.888	8.44
⑧	0.32 0.31	F12/20	5.00	0.85	4.25	0.888	3.77
⑨	0.10 0.22–0.32 0.10	1F8/m²	1.50	0.47	0.71	0.395	0.28
⑩	0.20–0.40 0.20 0.20–0.40 0.20 0.20	1F14/m²	1.80	1.20	2.16	1.208	2.61
ΣΥΝΟΛΙΚΟ ΒΑΡΟΣ ΟΠΛΙΣΜΟΥ ΑΝΑ ΜΕΤΡΟ ΜΗΚΟΥΣ					(kg/m)		71.65

ΜΗΚΟΣ ΤΟΙΧΕΙΟΥ ΝΞ: 23,0μ

ΕΜΒΑΔΟΝ επιφ.C16/20: 1,03μ2

ΕΜΒΑΔΟΝ επιφ.C12/15: 0,18μ2

ΕΜΒΑΔΟΝ ΞΥΛΟΤΥΠΩΝ : 3,20μ2 ανά μμ .

ΞΘΑ (ως Μ.Υ 2.20Μ)

ΣΥΝΤΕΛΕΣΤΗΣ ΣΥΜΠΕΡΙΦΟΡΑΣ	ΣΥΝΤΕΛΕΣΤΗΣ ΕΠΙΤΑΧΥΝΣΗΣ	ΚΛΙΣΗ ΕΠΙΧΥΣΗΣ	ΤΑΣΗ ΕΔΑΦΟΥΣ	ΥΨΟΣ ΤΟΙΧΟΥ	ΟΝΟΜΑ ΤΟΙΧΟΥ
qw=2.00	0.24g	i=0.0°	100 kPa	H2.70 m	ΤΔ'Ε

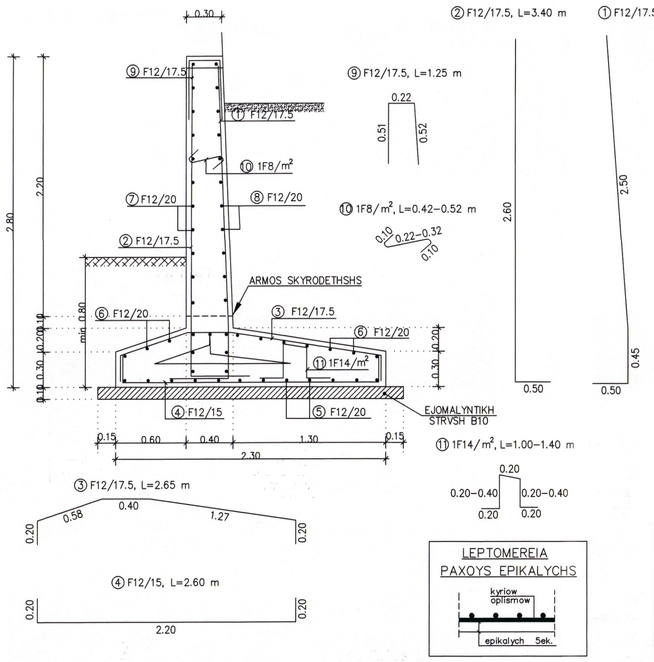

⑪ 1F14/m², L=1.00–1.40 m

③ F12/17.5, L=2.65 m

④ F12/15, L=2.60 m

A/A	ΑΝΑΠΤΥΓΜΑΤΑ ΟΠΛΙΣΜΟΥ: ΣΧΗΜΑ ΡΑΒΔΟΥ	ΟΠΛΙΣΜΟΣ	ΑΡΙΘΜΟΣ ΤΕΜΑΧ.	ΜΗΚΟΣ ΤΕΜΑΧ.	ΟΛΙΚΟ ΜΗΚΟΣ	ΒΑΡΟΣ ΑΝΑ m	ΟΛΙΚΟ ΒΑΡΟΣ
①	0.90 0.45 2.20	F12/17.5	5.71	3.15	18.00	0.888	15.98
②	0.90 2.80	F12/17.5	5.71	3.10	17.79	0.888	15.80
③	0.20 0.58 0.40 1.27 0.20	F12/17.5	5.71	2.65	15.13	0.888	13.43
④	0.20 2.20 0.20	F12/15	6.67	2.60	17.33	0.888	15.39
⑤	1.00 (ΔΙΑΝΟΜΗ)	F12/20	11.50	1.00	11.50	0.888	10.21
⑥	1.00 (ΔΙΑΝΟΜΗ)	F12/20	11.50	1.00	11.50	0.888	10.21
⑦	1.00 (ΔΙΑΝΟΜΗ)	F12/20	14.50	1.00	14.50	0.888	12.88
⑧	1.00 (ΔΙΑΝΟΜΗ)	F12/20	14.50	1.00	14.50	0.888	12.88
⑨	0.51	F12/17.5	5.71	1.25	7.14	0.888	6.34
⑩	0.10 0.22–0.32 0.10	1F8/m²	2.50	0.47	1.18	0.395	0.46
⑪	0.20–0.40 0.20 0.20–0.40 0.20 0.20	1F14/m²	2.30	1.20	2.76	1.208	3.34
ΣΥΝΟΛΙΚΟ ΒΑΡΟΣ ΟΠΛΙΣΜΟΥ ΑΝΑ ΜΕΤΡΟ ΜΗΚΟΥΣ					(kg/m)		116,92

ΜΗΚΟΣ ΤΟΙΧΕΙΟΥ ΞΘΑ: 20,0μ

ΕΜΒΑΔΟΝ επιφ.C16/20: 1,77μ2

ΕΜΒΑΔΟΝ επιφ.C12/15: 0,26μ2

ΕΜΒΑΔΟΝ ΞΥΛΟΤΥΠΩΝ : 5,60μ2 ανά μμ .

D. PARADOXES

1. Fortiseiw

1.1 Monima fortia
- Idio baroy skyrodematow g=25 KN/m3
- ?? ? ????ª ?? ?? ?? ?§ ????ª ?=20 KN/m3

Loipa xarakthristika ylikoy epixvshw:
?????€ ??€?€? c=0
??? ? ???€?? ??ª €? ??ª ?=30°
Klish pranoyw pisv apo toixoyw
Orizontia epixvsh : i=0
Epixvsh ypo klish : i=30

- Vuhseiw gaivn
Energhtikh vuhsh gaivn gia edrash se edafow
Oydeterh vuhsh gaivn (hremiaw) gia edrash se braxo

1.2 Uermokrasiakew metabolew
- ???€??? ?§? §?¥?: −15 C

1.3 Kinhta fortia
- Gia orizontia epixvsh : SLW 60/SLW 30
- Gia epixvsh ypo klish : 5.0 KN/m2

1.4 Seismow
- Seismikothta perioxhw III
- ?§ €??????? ???????ª 0.24g
- ?§???? ?€?€? 1.0
- ???€????€?ª ??£§?? ????ª q=2.0 gia edrash se edafow
- ???€????€?ª ??£§?? ????ª q=1.0 gia edrash se braxo

2. Antoxew Edafoyw

2.1 Epitrepomenh tash edafoyw : 100 Kpa – 500 Kpa
2.2 Metro sympieshw edafoyw : 15000 KN/m2 – 500000 KN/m2
2.3 Gvnia esvterikhw tribhw edafoyw : ?=30°

E. PARATHRHSEIS

1. Paxow epikalychw oplismoy 5ek. symfvna me thn leptomereia L1.
2. H meleth den perilambanei edafotexnikoyw elegxoyw oi opoioi piuanon na apaitoyntai analoga me tiw sygkekrimenew edafikew synufikew poy aforoyn to svma thw odoy.

B. YLIKA KATASKEYHS

Skyrodema: Aoplo skyrodema B10 (ejomalyntikh strvsh)
Oplismeno skyrodema B25.
Oplismow: Xalarow oplismow Bst 500S – DIN 488.

G. KANONISMOI

DIN 1045
DIN 1072
DIN 1075
DIN 1055
DIN 1054
DIN 4018
DIN 4019
DIN 4085
DIN 4225
NEAK Neow Ellhnikow
Ellhnikow Kanonismow Texnologiaw Skyrodematow
E39/93 YPEXVDE : odhgiew gia thn antiseismikh meleth gefyrvn

ΕΛΛΗΝΙΚΗ ΔΗΜΟΚΡΑΤΙΑ
ΝΟΜΟΣ ΜΕΣΣΗΝΙΑΣ
ΔΗΜΟΣ ΤΡΙΦΥΛΙΑΣ
ΤΕΧΝΙΚΗ ΥΠΗΡΕΣΙΑ

Συνοδεύει το μπ' αριθμ. 12/09-08-2022 (ΩΚΑΜ: 13ΕΚΘΟ) πδ
Πρακτικό Τεχνικού Συμβουλίου Δημοσίων Έργων Περιφέρειας Πελοποννήσου

Θέση : ΘΕΣΗ 'ΠΟΥΡΚΟΣ' 'Ανω Πόλη Κυπαρισσιας'

ΈΡΓΟ: ΔΗΜΙΟΥΡΓΙΑ ΑΘΛΗΤΙΚΟΥ ΚΕΝΤΡΟΥ ΣΤΗΝ ΚΥΠΑΡΙΣΣΙΑ ΜΕΣΣΗΝΙΑΣ

Θέμα σχεδίου : ΤΟΙΧΕΙΑ 2

Κλίμακα : 1/50 — Σύνολο φύλλων: 1

Ημερομηνία : ΣΕΠΤΕΜΒΡΙΟΣ 2022 — Αρ/πός ΣΧΕΔΙΟΥ: ΤΧ-2

ΣΥΝΤΑΧΘΗΚΕ

1.ΝΤΟΥΝΤΑ ΘΕΟΔΩΡΑ
Πολ.Μηχανικός ΠΕ

2.ΚΟΥΡΤΕΣΗ ΣΤΑΥΡΟΥΛΑ
Ηλεκτρολόγος Μηχ & Μηχανικός Υπολογιστών ΠΕ

ΕΛΕΓΧΘΗΚΕ

Η Προϊστ. Τμήματος Μελετών Εργων & Π.Π.

ΓΕΩΡΓΙΟΥ ΕΥΘΥΜΙΑ
Τοπ.Μηχανικός ΠΕ

ΘΕΩΡΗΘΗΚΕ

Η Προϊστ.Διευθ/σης Τ.Υ. & Π.Π.

ΔΗΜΟΠΟΥΛΟΥ ΧΑΡΑΛΑΜΠΙΑ
Πολ.Μηχανικός ΠΕ